Name: _____ Klasse: _____

Gm	Prisma und Repetition	

1. Berechne das Volumen und die Oberfläche dieses senkrechten Prismas: (Masse in mm)

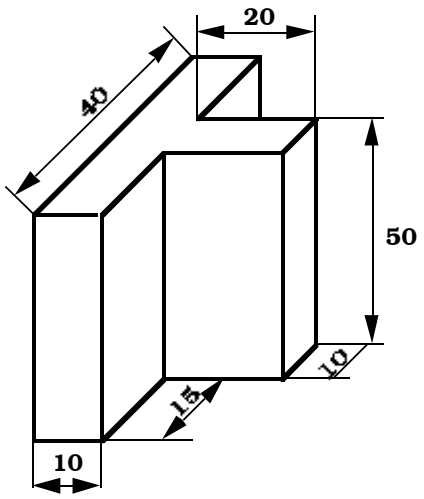

2. Wie gross ist in diesem Quader die Fläche ABCD?
   (Masse in cm) Berechne auf cm^2 genau!

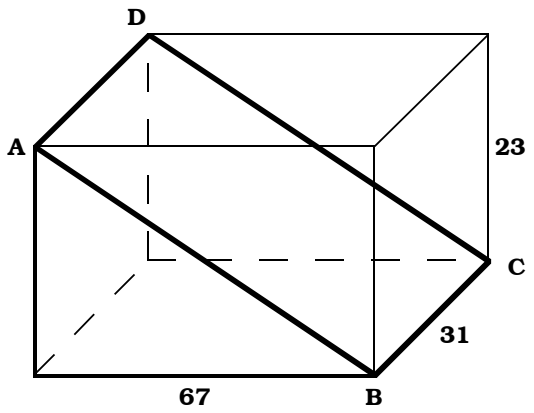

3. Wie gross ist die Fläche dieses Trapezes?

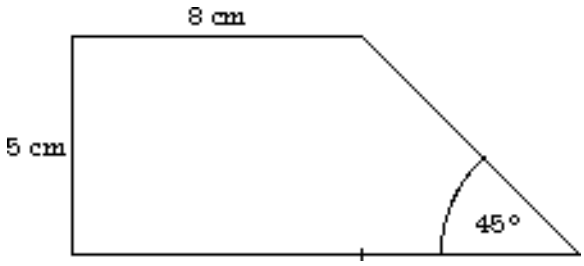

© B.S.